DISTRIBUTEUR FORMATIC
Pour rouleau d'essuie-mains

Autocut avec un nouveau système de distribution mécanique.

- Système de distribution plus hygiénique: on ne touche que le papier utilisé.
- Distribution facilitée grâce au nouveau mécanisme apportant moins de résistance.
- Réduction du bruit durant le fonctionnement.
- Nouveau design de la molette de rechargement: maximum de confort et une meilleure ergonomie.
- La fenêtre opaque permet de voir facilement s'il faut recharger le distributeur.
- Dimensions de la zone de déchirure: 28 cm
- Pour rouleaux d'essuie-mains aux dimensions maximales: 22 cm de large, 20 cm de diamètre.
- Compatible avec tous les types de papiers (1, 2, 3 plis).

Fiche Technique

Réf: 92680
Matériel: ABS
EAN: 80 22650 014536
Couleur: Blanc
Dimensions emballage:
L= 325 mm D= 235 mm H= 365 mm
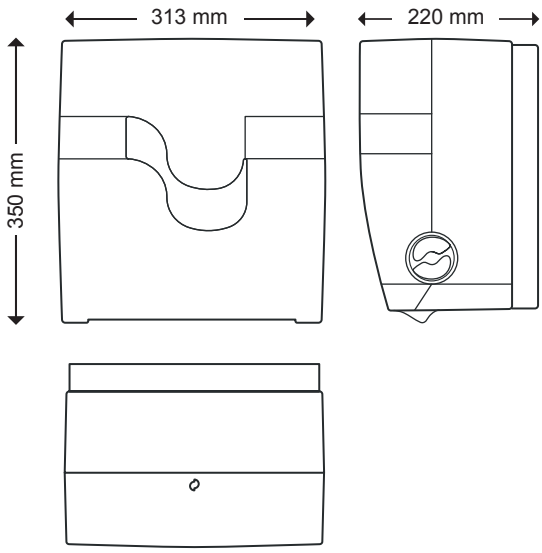
Type emballage: carton
Poids lourd: gr 2560
Peso netto: gr 2190
Pièces par colis: 1
Volume emballage: 27,9 dm^3
Pièces par pallette: 66