Katrin System distributeur Essuie-mains électrique

93701

- Avec nouvelles parois arrière et latérales transparentes.
- Distribue automatiquement la feuille suivante.
- Rapide et facile à manipuler.
- Alimentation par piles. Nécessite 4□piles LR20 de 1,5□V (non fournies).
- N'utilisez pas de piles rechargeables.
- Grande capacité – selon la qualité du papier, 800□feuilles par rouleau suffisent pour 400 à 530□essuyages de mains.
- Conçu de sorte que tout le papier de chaque rouleau soit utilisé.
- Très faible consommation d'énergie.
- Maîtrise de la consommation pour les sanitaires très fréquentés.

ISO 9001 ISO 14001

Produit

x 299 mm
z 234 mm

Blanc

2,78 kg

Emballage pour le transport

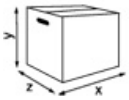

x 435 mm
y 255 mm
z 300 mm

1

6414300093701

Information concernant la palette

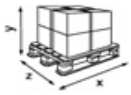

x 800 mm
y 2190 mm
z 1200 mm

72

258,718 kg

6414300093718

Dimensions

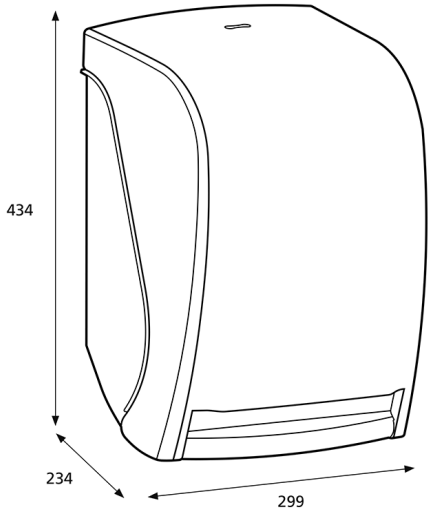

Instructions de montage

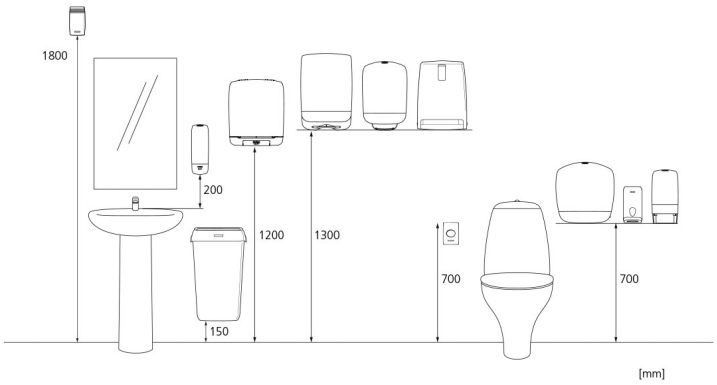

Copyright © Metsä Tissue Corporation